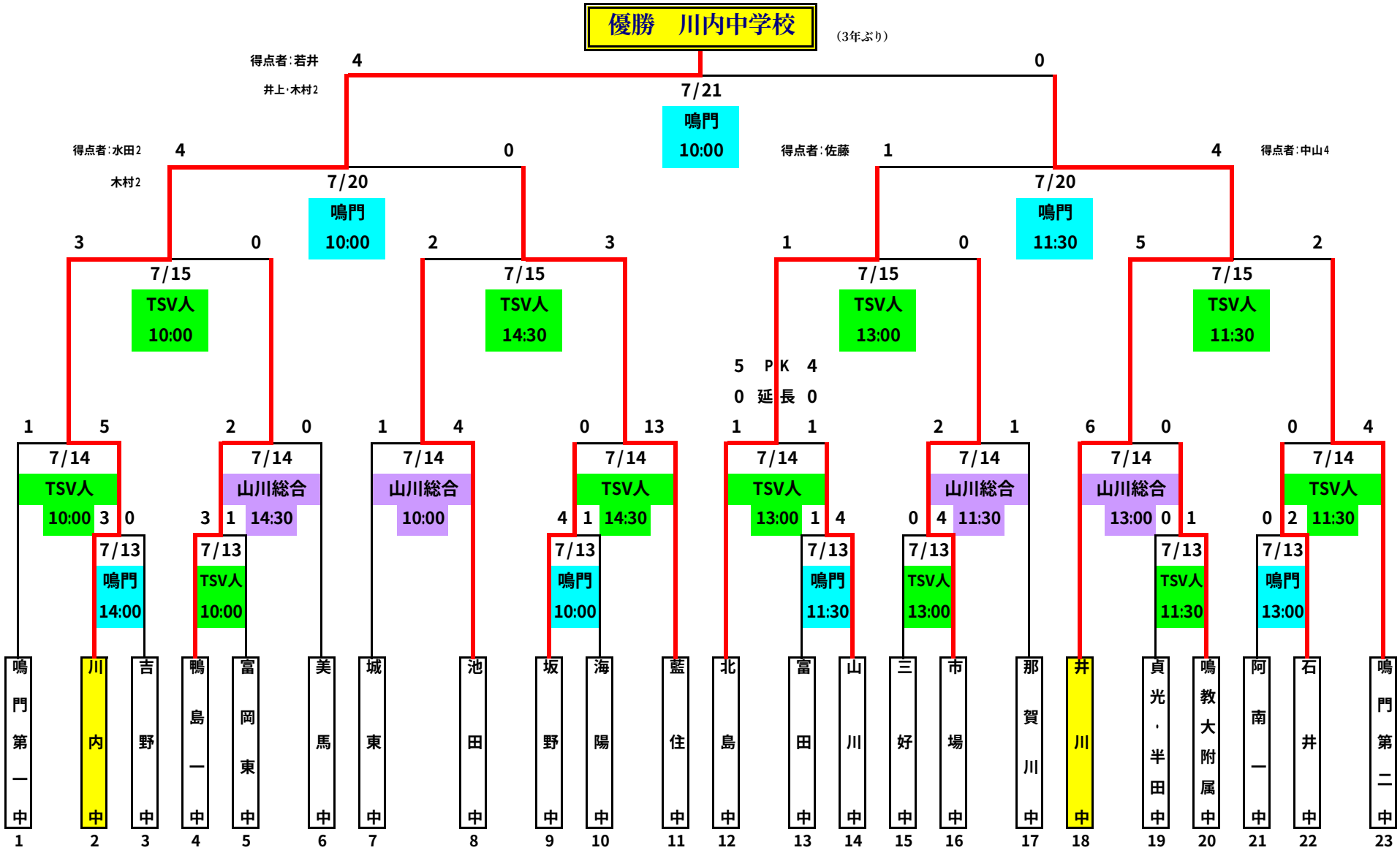第６７回　徳島県中学校総合体育大会　（サッカー）